Jesus Gammael Soto Escalante
Administración de Proyecto - A14

Usted ha sido nombrado como responsable de armar la estructura de desglose del trabajo del Proyecto X. Para ello, necesitará gran colaboración del resto del equipo.

En primer lugar divide al Proyecto en cuatro entregables y luego divide los entregables en otros componentes más pequeños como se presenta en la tabla a continuación.

Proyecto	Entregable	Paquete de trabajo	Recursos humanos	Plazo estimado
X	1	1.1	30	30 días
		1.2	20	15 días
		1.3	10	15 días
	2	2.1	5	20 días
		2.2	15	10 días
	3	3.1	10	5 días
		3.2	10	5 días
	4		30	45 días

a) Grafique la EDT de este proyecto.

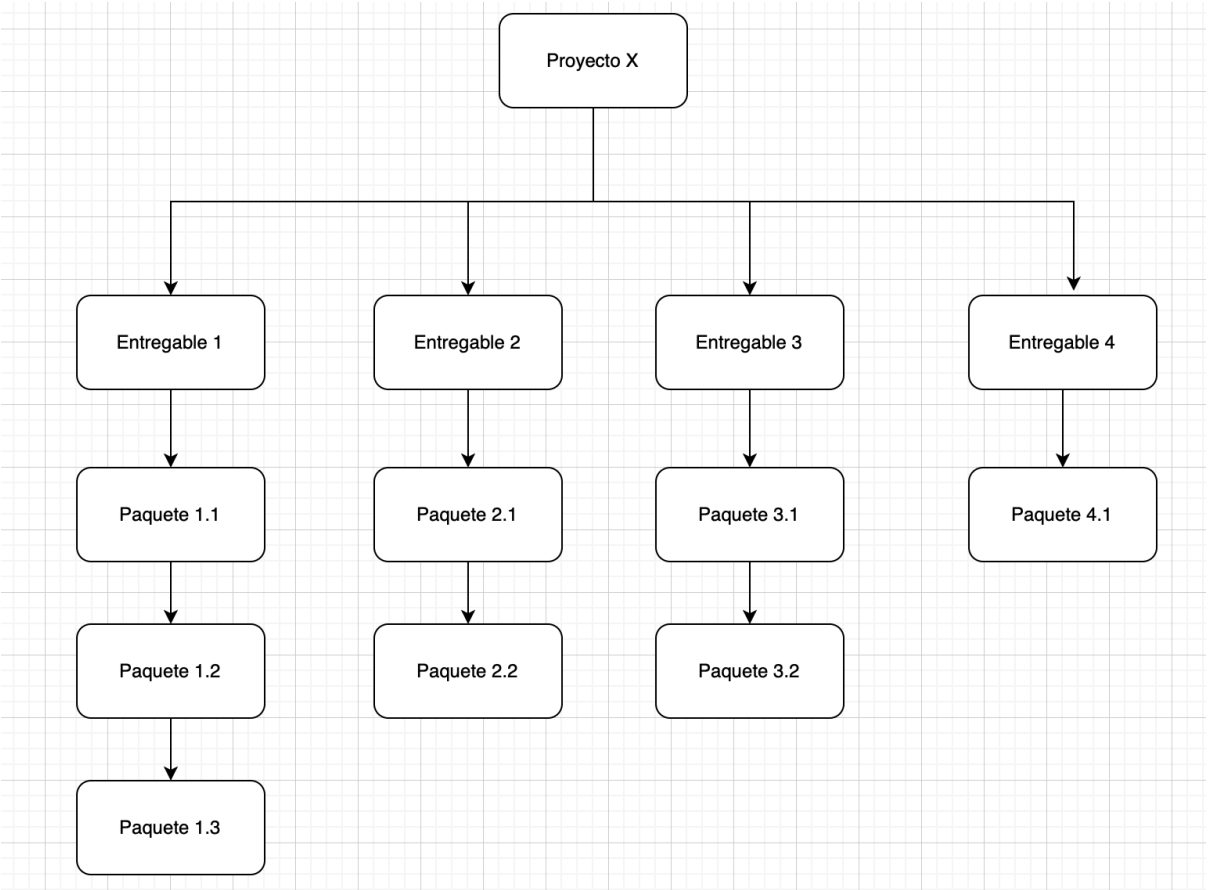

Jesus Gammael Soto Escalante
Administración de Proyecto - A14

Elabore el diagrama de red para los siguientes ejercicios de acuerdo a las tablas.

ACTIVIDAD	DESCRIPCIÓN	PRECEDENTES	DURACIÓN
A	Pronóstico del volumen de ventas	-	10
B	Estudio del mercado competitivo	-	7
C	Diseño de artículo e instalaciones	A	5
D	Elaboración del programa de producción	C	3
E	Estimación del costo de producción	D	2
F	Fijación del precio de venta	B, E	1
G	Elaboración del presupuesto	F, H	14
H	Actividad ficticia	D	0

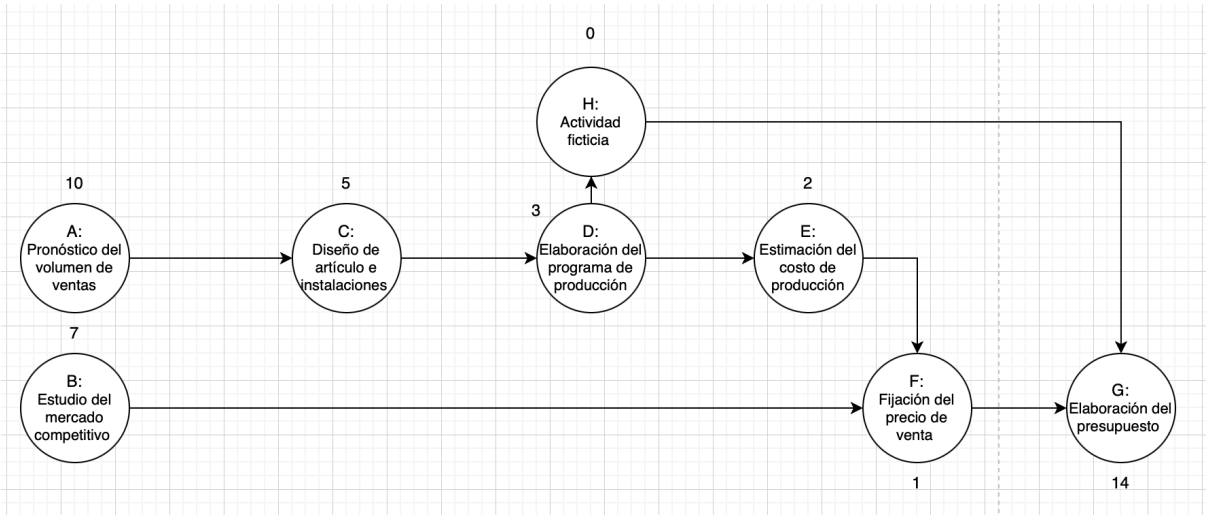

Jesus Gammael Soto Escalante
Administración de Proyecto - A14
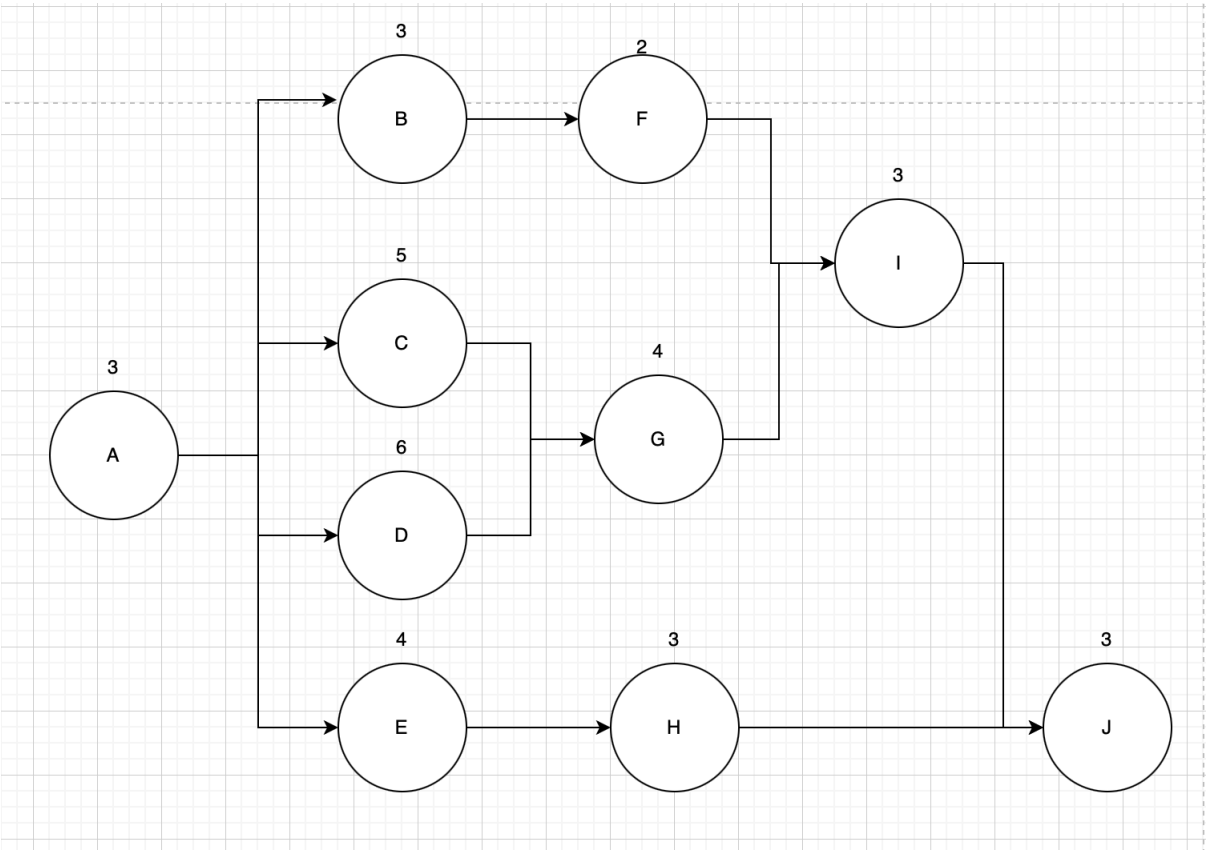
Actividades	Duración	Precedencia
A	3	-
B	3	A
C	5	A
D	6	A
E	4	A
F	2	B
G	4	C - D
H	3	E
I	3	F - G
J	3	H - I